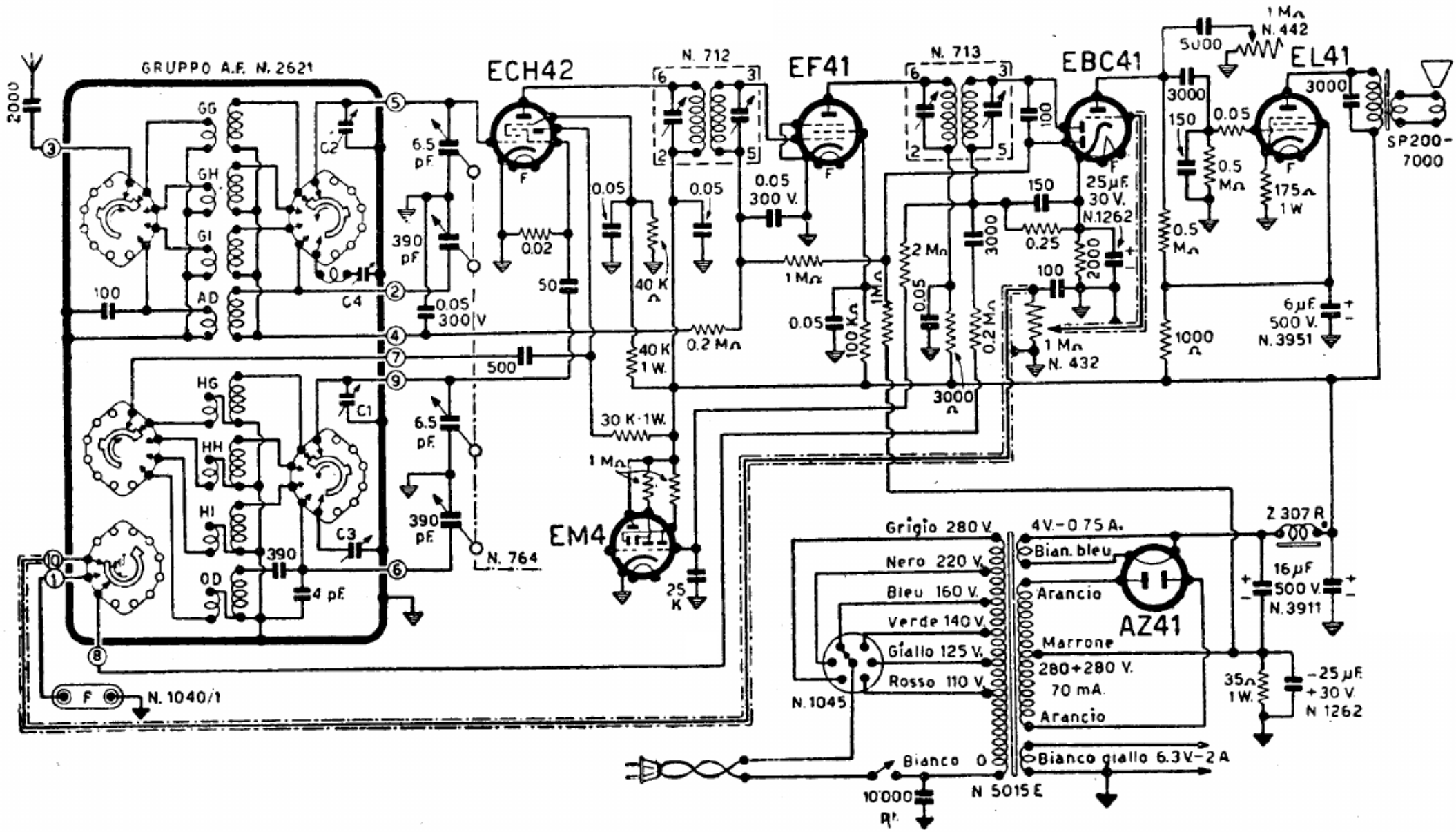


GELOSO - Super G 506 - Gamma medie intera da 190 a 580 metri e sei bande onde corte-cortissime a 16, 19, 25, 31, 40 e 50 metri. Media frequenza a 467 kc. Potenza d'uscita 3 watt. Il piano di montaggio è riportato dalla figura seguente.